BOOMPODS®

music . anywhere . everywhere

User Manual

*aqua***pod**

waterproof wireless speaker

British Design

CE FC RoHS 2011/65/EU

BOOMPODS is a trademark of **BOOM**PODS LTD., Registered in England No 08147066. Boompods Ltd Unit 34, 67-68 Hatton Garden, London EC1N 8JY United Kingdom

BOOMPODS ©2019 All Rights. This product uses BOOMPODS technology and is covered by international patents, aquapod-IP:201530092953.0. Made in China.

EN

Introduction: Before using your *aqua***pod** for the first time, please take a few moments to read through the user manual.

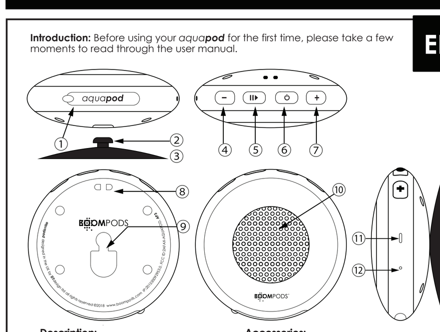

Description:
① Micro USB charging port cover.
② suction cup nipple.
③ Wall mount (removable Suction cup).
④ Volume down/Skip back.
⑤ Play/Pause/Answer or Reject calls.
⑥ On/Off/Pairing
⑦ Volume up/Skip forward.
⑧ Lanyard attach point.
⑨ Bike mount/Suction cup mount point.
⑩ Waterproof Speaker.
⑪ Mic.
⑫ LED Indicator.
⑬ Bike mount strap.
⑭ Micro USB input socket.

Accessories: Karabiner, Bike Mount strap, safety lanyard

Connecting to Bluetooth:
Hold ON button ⑥ until you hear voice prompt **"power on"**, wait to be prompted **"pairing"** now find the words *aquapod* in your Bluetooth device menu, select this & wait to be prompted**"aquapod connected"**, you're now connected & ready to play music & receive calls.
To switch off press & hold ⑥ until prompted **"aquapod power off"**
If you lose power on your Bluetooth device or move out of range your aquapod will say **"aquapod disconnected"** once this happens you can either switch OFF & ON this will reconnect your speaker, or press & hold play pause button ⑤ to activate pairing mode and reconnect.

Connecting with audio cable:
Connect 3.5 audio jack to your music source & the micro ⑮ connection to the base of your *aqua***pod** ⑭ **PLEASE NOTE:** Volume will be lower in this mode, and your speaker is no longer waterproof or splash proof.

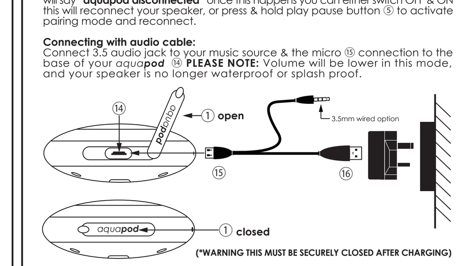

Charging:
Once your speaker prompts **"30 minutes remaining"** it's time to charge. Open the rubber micro USB cover ①, connect supplied cable micro USB end ⑮ to micro input socket ⑭ then connect USB ⑯ to computer or wall USB socket charging point. Once fully charged red light ⑫ will go out. *If you want to play music whilst charging, connect to your device fist then start charging.*
***WARNING** after charging make sure rubber cover is firmly closed to allow no water or debris to enter. Failure to do this will void your Warranty.

Attaching suction cup:

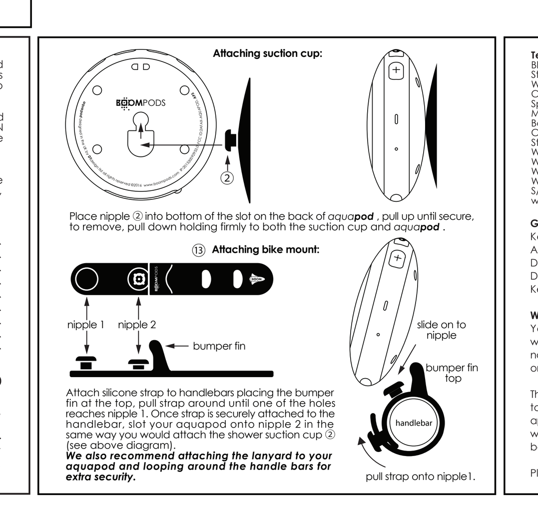

Place nipple ② into bottom of the slot on the back of *aqua***pod** , pull up until secure, to remove, pull down holding firmly to both the suction cup and *aqua***pod** .

Attach silicone strap to handlebars placing the bumper fin at the top, pull strap around until one of the holes reaches nipple 1. Once strap is securely attached to the handlebar, slot your aquapod onto nipple 2 in the same way you would attach the shower suction cup ② (see above diagram).
We also recommend attaching the lanyard to your aquapod and looping around the handle bars for extra security.

Technical specifications:

Bluetooth Version	Bluetooth 4.1
Standby Current	≤ 200μA
Working Voltage	DC 2.7-4.2 V
Charging Current	DC 5V 300mA (red LED lights)
Speaker Unit	IPX7 waterproof driver unit φ45 4Ω 3.5W (max) 100-18000Hz
Microphone	sensitivity: -48±3dB;omni-directional; S.N.R≥60dB
Battery	550mAH 3.7V lithium polymer battery
Charging Time	2H (fully charge)
Standby Time	≥ 2000H
Working Time	≥ 5 H (70% volume)
Working Distance	≥ 10M (open air)
Working frequency	2.4-2.480 GHZ
Waterproof rank	IPX 7
S/N	≥70db
weight	105g

General guidelines:
Keep away from high temperature or prolonged exposure to direct sunlight.
Avoid contact with liquids.
Do not disassemble.
Do not drop the product.
Keep out of reach of children.

Warranty:
Your BOOMPODS product is guaranteed against any defects in material or workmanship for one full year from the date of original purchase providing it has not been disassembled and it has not suffered accidental damage such as a knock or immersion in water, etc.

The device must be used in accordance with the user manual. The warranty is subject to presentation of the original invoice or receipt from the retailer and does not apply to normal wear and tear or to any device that has been misused or tampered with. It should be returned to the local service centre, the service centre will not bear any shipping cost of the returned item.

Please check www.boompods.com for your local service centre.

DE

Einleitung: Bevor Sie Ihren *aqua***pod** Lautsprecher zum ersten Mal benutzen, nehmen Sie sich bitte einen Moment Zeit, die Bedienungsanleitung zu lesen.

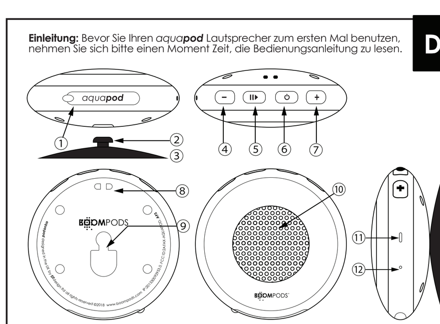

Beschreibung:
① Deckel Micro-USB-Ladeanschluss.
② Nippel für Saugnapf.
③ Wandbefestigung (abnehmbarer Saugnapf).
④ Leiser/Zurückspringen.
⑤ Wiedergabe/Pause/Anrufe annehmen oder ablehnen.
⑥ Ein/Aus/Koppeln
⑦ Lauter/Vorwärts springen.
⑧ Handschlaufenöse.
⑨ Fahrrad-/Saugnapfhalterung.
⑩ Wasserdichter Lautsprecher.
⑪ Mikrofon.
⑫ LED-Anzeige.
⑬ Fahrradhalteplatte.
⑭ Micro-USB-Eingangsbuchse.

Zubehör: Karabiner, Fahrrad-halterung, lanyard

Mit Bluetooth verbinden:
Die Einschalttaste ON ⑥ drücken, bis Sie die Meldung "power on"(Einschaltvorgang) hören. Anschließend auf die Aufforderung"pairing" (Kopplung) warten. Schauen Sie in Ihrem Bluetooth Gerätemenü nach dem Eintrag „aquapod". Wählen Sie den Eintrag aus und warten Sie, bis die Meldung "aquapod connected" (aquapod getrennt) gesprochen wird. Die Verbindung ist damit hergestellt und einsatzbereit. Sie können nun Musik darüber abspielen und Anrufe entgegen nehmen.
Zum Ausschalten ⑥ gedrückt halten, bis die Meldung "aquapod power off" (aquapod wird ausgeschaltet) zu hören ist. Wenn der Akku Ihres Bluetooth Geräts leer oder das Gerät nicht mehr in Funkreichweite ist, meldet sich aquapod mit der Meldung "aquapod disconnected" (aquapod getrennt). Sie haben nun die Möglichkeit, den Lautsprecher aus- und wieder einzuschalten und eine erneute Verbindung herzustellen, oder die Wiedergabe-/Pausetaste ⑤ gedrückt zu halten, um den Kopplungsmodus zu aktivieren und die Verbindung wieder herzustellen.

Per Audiokabel anschließen:
Schließen Sie ein Miniklinkenkabel mit 3,5 mm an Ihre Musikquelle und an den Mikroanschluss ⑮ unten am aquapod an ⑭ BITTE BEACHTEN: Die Lautstärke ist bei dieser Verbindung leiser & DER LAUTSPRECHER IST NICHT MEHR WASSERDICHT BZW. SPRITZWASSERGESCHÜTZT.

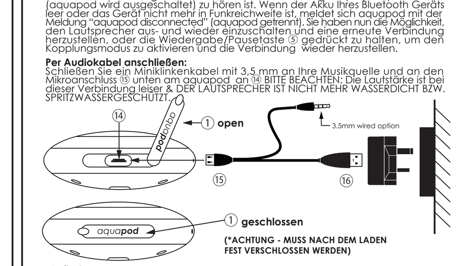

Aufladen:
Sobald der Lautsprecher meldet "30 minutes remaining" (30 Minuten Restzeit) ist es an der Zeit, aufzuladen. Öffnen Sie die Gummiabdeckung am Micro USB-Anschluss ①, schließen Sie das mitgelieferte MikroUSB-Kabel ⑮ am Mikroeingang ⑭ an, und verbinden Sie das USB-Kabel ⑯ mit dem Computer oder einer USB-Ladebuchse. Wenn der Akku voll aufgeladen ist, geht die rote Lampe ⑫ aus. Wenn Sie beim Aufladen Musik hören möchten, schließen Sie es zuerst an Ihr Gerät an und laden Sie danach auf.
*WARNUNG Nach dem Aufladen daran denken, die Gummiabdeckung fest anzubringen, damit kein Wasser oder Schmutz eindringen kann. Wenn Sie dies nicht beachten, erlischt die Garantie.

Saugnapf anbringen:

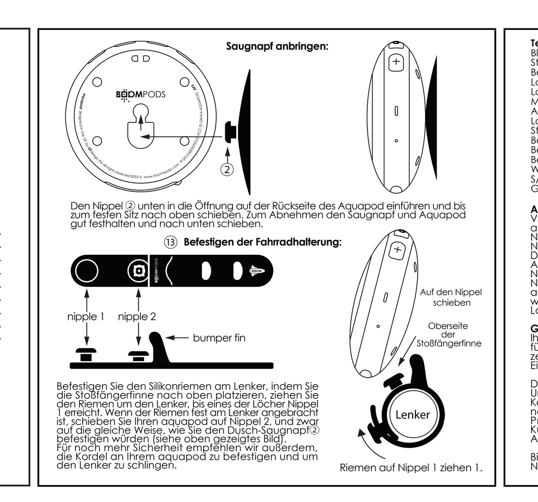

Den Nippel ② unten in die Öffnung auf der Rückseite des Aquapod einführen und bis zum festen Sitz nach oben schieben. Zum Abnehmen den Saugnapf und Aquapod gut festhalten und nach unten schieben.

Befestigen Sie den Silikonriemen am Lenker, indem Sie die Stoßfängerfinne nach oben platzieren, ziehen Sie den Riemen um den Lenker, bis eines der Löcher Nippel 1 erreicht. Wenn der Riemen fest am Lenker angebracht ist, schieben Sie Ihren aquapod auf Nippel 2, und zwar auf die gleiche Weise, wie Sie den Dusch-Saugnapf② befestigen würden (siehe oben gezeigtes Bild).
Für noch mehr Sicherheit empfehlen wir außerdem, die Kordel an Ihrem aquapod zu befestigen und um den Lenker zu schlingen.

Technische Daten:

Bluetooth Version	Bluetooth 4.1
Standby-Strom	≤ 200μA
Betriebsspannung	DC 2.7-4.2 V
Ladestrom	DC 5V 300mA (red LED lights)
Lautsprecher	IPX7 waterproof driver unit φ45 4Ω 3.5W (max) 100-18000Hz
Mikrofon	sensitivity: -48±3dB;omni-directional; S.N.R≥60dB
Akku	
Ladedauer	2H (für Vollaufladung)
Standby-Zeit	≥ 2000H
Betriebsdauer	≥ 5 H (70% Lautstärke)
Betriebsentfernung	≥ 10M (Im Freien)
Betriebsfrequenz	2.4-2.480 GHZ
Wasserdichtigkeit	IPX 7
S/N	≥70db
Gewicht	105g

Allgemeine Hinweise:
Von hohen Temperaturen fernhalten und nicht über längere Zeit direkt der Sonne aussetzen.
Nicht nass werden lassen oder in Wasser tauchen.
Nicht zerlegen.
Das Produkt nicht fallen lassen.
Außer Reichweite von Kindern halten.
Nicht über längere Zeit bei voller Lautstärke benutzen.
Nicht bei der Bedienung von Maschinen, beim Autofahren, Radfahren oder anderen Aktivitäten benutzen, bei denen wachsam auf die Umgebung geachtet werden muss und/oder die Sicherheit beeinträchtigt werden könnte. Eine zu hohe Lautstärke kann das Gehör schädigen.

Garantie:
Ihr BOOMPODS Produkt ist mit einer Garantie gegen Material- oder Herstellungsfehler für ein ganzes Jahr ab dem Datum des Originalkaufs versehen, sofern es nicht zerlegt wurde oder unabsichtlich durch zum Beispiel einen Stoß oder durch Eintauchen in Wasser oder dergleichen beschädigt wurde.

Das Gerät muss in Übereinstimmung mit der Bedienungsanleitung benutzt werden. Um die Garantie geltend machen zu können, muss die Originalrechnung oder der Kaufbeleg vom Händler vorgelegt werden. Von der Garantie ausgeschlossen sind normaler Verschleiß, falsche Benutzung oder unerlaubte Veränderungen. Das Produkt sollte an die Kundendienstzentrale vor Ort gesandt werden. Die Kundendienstzentrale kommt nicht für die Versandkosten des eingesandten Artikels auf.

Bitte besuchen Sie www.boompods.com, um eine Kundendienstzentrale in Ihrer Nähe zu finden.

SV

Inledning: ägna en stund åt att läsa igenom användarhandboken, innan du använder din *aqua***pod** för första gången.

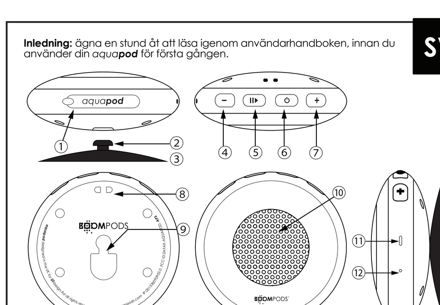

Beskrivning:
① Skyddslock för micro USB-laddningsport.
② Nippel för sugkopp.
③ Väggfäste (löstagbar sugkopp).
④ Volym/ner/hoppa bakåt.
⑤ Spela upp/paus/svara eller avvisa samtal.
⑥ På/av/parkoppling.
⑦ Volym upp/hoppa framåt.
⑧ Fästpunkt för rem.
⑨ Cykelfäste/fästpunkt för sugkopp.
⑩ Vattentät högtalare.
⑪ Mikrofon.
⑫ LED-indikator.
⑬ Monteringsfäste för cykel.
⑭ Micro USB-ingång.

Tillbehör: Karabiner, Fahrrad-halterung, lanyard (reflex)

Ansluta till Bluetooth:
Tryck in PA-knappen ⑥ tills meddelandet "power on" (ström på), vänta tills du blir tillfrågad om "pairing" (parkoppling). Leta upp och välj "aquapod" i Bluetooth-enhetsmenyn och vänta tills "aquapod connected" (aquapod ansluten) meddelas. Du är nu ansluten och redo för att spela upp musik och ta emot samtal.
För att stänga av, tryck in ⑥ tills du meddelandet "aquapod power off" (aquapod ström av). Om du tappar ström på din Bluetooth-enhet eller går utom räckhåll får du meddelandet "aquapod disconnected" (aquapod frånkopplad) från din aquapod. När detta inträffar kan du antingen stänga av och slå på igen för att återansluta högtalaren, eller trycka in spela upp/paus-knapppen ⑤ för att aktivera parkopplingsläget och återansluta.

Ansluta med ljudkabel:
Anslut 3,5-ljudkontakten till din musikkälla och mikrokontakten ⑮ på basen på din aquapod. ⑭ OBS! Volymen är lägre i detta läge och DIN HÖGTALARE ÄR INTE LÄNGRE VATTENTÄT ELLER STÄNKSÄKER.

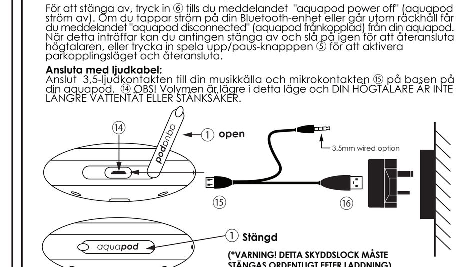

Laddning:
När högtalaren meddelar "30 minutes remaining" (30 minuter återstår) är det dags att ladda den. it's time to charge. Öppna micro USB-luckan i gummi ①, anslut medföljande micro USB-kabelända ⑮ till micro-ingången ⑭ och anslut sedan USB ⑯ till datorn eller USB-laddningen. När den är fulladdad släcks den röda belysningen ⑫. Om du vill spela upp musik under laddningen, anslut först enheten och starta sedan laddningen.
*VARNING! Se till att gummiluckan är ordentligt stängd efter laddning för att säkerställa att varken vatten eller skräp kan tränga in i enheten. Underlåtenhet att följa detta kommer att ogiltighetsförklara din garanti.

Montera sugkoppen:

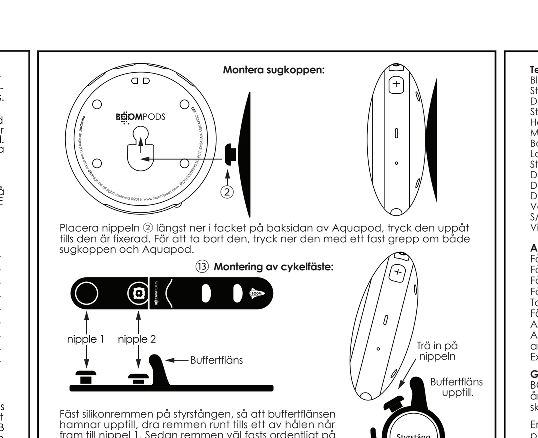

Placera nippeln ② längst ner i facket på baksidan av Aquapod, tryck den uppåt tills den är fixerad. För att ta bort den, tryck ner den med ett fast grepp om både sugkoppen och Aquapod.

Fäst silikonremmen på styrstången, så att buffertflänsen hamnar upptill, dra remmen runt tills ett av hålen når fram till nippel 1. Sedan remmen väl fasts ordentligt på styrstången, sätt då in din aquapod på nippel 2 på samma sätt som du skulle fästa duschsugkoppen ② (se diagrammet ovan).
Vi rekommenderar dig också att fästa repet i din aquapod och göra slingor kring styrstången för ytterligare säkerhet.

Tekniska specifikationer:

Bluetooth Version	Bluetooth 4.1
Strömförbrukning standbyläge	≤ 200μA
Driftspänning	DC 2.7-4.2 V
Strömförbrukning laddningsläge	DC 5V 300mA (red LED lights)
Högtalarenhet	IPX7 waterproof driver unit φ45 4Ω 3.5W (max) 100-18000Hz
Mikrofon	sensitivity: -48±3dB;omni-directional; S.N.R≥60dB
Batteri	550mAH 3.7V lithium polymer battery
Laddningstid	2H (full laddning)
Standby-tid	≥ 2000H
Drifttid	≥ 5 H (70% volym)
Driftavstånd	≥ 10M (utomhus)
Driftfrekvens	2.4-2.480 GHZ
Vattentät klassificering	IPX 7
S/N	≥70db
Vikt	105g

Allmänna anvisningar:
Får inte utsättas för höga temperaturer eller långvarig exponering för direkt solljus.
Får inte utsättas för höga temperaturer eller långvarig exponering för direkt solljus.
Får inte bli blöt eller doppas i vatten.
Får inte tas isär.
Tappa inte produkten.
Förvaras oåtkomligt för barn.
Använd inte enheten på full volym under lång tid.
Använd inte produkten när du kör någon maskin, under bilkörning, cykling eller annan aktivitet som kräver full uppmärksamhet, då detta kan äventyra säkerheten.
Exponering för höga ljud kan orsaka hörselskador.

Garanti:
BOOMPODS produktgaranti omfattar material- eller fabrikationsfel under ett helt år från ursprungligt inköpsdatum, förutsatt att produkten inte har tagits isär, blivit skadad på grund av olyckshändelse, utsatts för stötar eller doppats i vatten, etc.

Enheten måste användas i enlighet med bruksanvisningen. Garantin förutsätter presentation av originalfaktura eller kvitto från återförsäljare och gäller inte för normalt slitage eller om enheten använts felaktigt eller manipulerats med. Den ska returneras till din lokala servicecentral. Servicecentret står inte för någon fraktkostnad för den returnerade artikeln.

Gå in på www.boompods.com för att hitta ditt lokala servicecenter.

DK

Indledning: Før du bruger din Aquapod for første gange, bedes du læse brugervejledningen grundigt igennem.

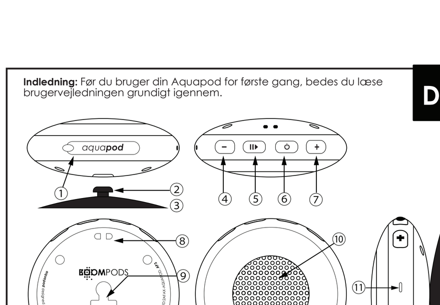

Beskrivning:
① Dæksel til Mikro-USB opladningsstik.
② Sugekop knop.
③ Vægbeslag (aftagelig sugekop).
④ Skru ned for lyden/Spol tilbage.
⑤ Afspil/Pause/Modtag eller Afvis telefonopkald.
⑥ Tænd/Sluk/Parring
⑦ Skru op for lyden/Spol fremad.
⑧ Fastgørelsespunkt til nøglsnor.
⑨ Fastgørelsespunkt til cykelbeslag / sugekop.
⑩ Vandtæt højttaler.
⑪ Mikrofon
⑫ Lysdiode
⑬ Cykelbeslag.
⑭ Mikro-USB indgang.

Tilbehør: Karabiner, Fahrrad-halterung, safety lanyard

Forbindelse via Bluetooth:
Tryk på Tænd-knappen ⑥ og hold den nede, indtil du hører stemmepromptet "power on". Vent til du hører prompted "pairing", hvor efter du skal finde og vælge ordet Aquapod på din Bluetooth-enhed. Når du hører prompted "Aquapod connected" er apparaterne forbundet og du er klar til at afspille musik og modtage opkald. For at slukke, skal du trykke på ⑥ og holde knappen nede, indtil du hører prompted "Aquapod power off". Hvis du mister strømmen på din Bluetooth-enhed eller bevæger din uden for rækkevidde, vil din Aquapod sige "Aquapod disconnected". Sker dette, kan du enten slukke og tænde for højttaleren, hvorved forbindelsen genoprettes, eller trykke på Afspil/Pause-knappen ⑤ for at aktivere parringstilstanden og genoprette forbindelsen.

Forbindelse via lydkabel:
Tilslut det 3,5 mm jackstik til musikkilden og Mikro-USB-stikket ⑮ til bunden af din Aquapod ⑭. BEMÆRK: Lydstyrken er mindre kraftig i denne tilstand og højttaleren er ikke længere vand- eller stænktæt.

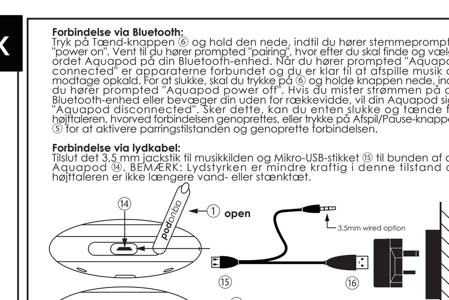

Opladning:
Når højttaleren kommer med prompted "30 minutes remaining", er det tid til at genoplade batteriet. Åbn gummidækslet til Mikro-USB-stikket ①, tilslut den lille del af det medfølgende Mikro-USB-kabel ⑮ til Mikro-indgangen ⑭ og tilslut derfter USB-stikket ⑯ til en computer eller et væg USB-opladningsstik. Det røde lys ⑫ slukker, når batteriet er fuldt opladet. Hvis du ønsker at afspille musik under opladningen, skal du oprette forbindelsen til din enhed først, hvorefter du kan begynde opladningen.

** ADVARSEL! Efter en opladning skal du sørge for at gummidækslet slutter helt tæt for at undgå indtrængning af vand og snavs. Undladelse af at gøre dette vil annullere garantien.*

Sådan bruges sugekoppen:

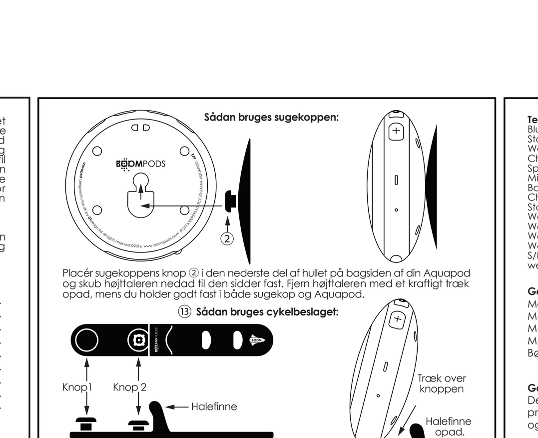

Placér sugekoppens knop ② i den nederste del af hullet på bagsiden af din Aquapod og skub højttaleren nedad til den sidder fast. Fjern højttaleren med et kraftigt træk opad, mens du holder godt fast i både sugekop og Aquapod.

Placér silikonebeslaget på styret så halefinnen peger opad. Træk beslaget rundt om styret, så et af hullerne når knop 1. Når beslaget sidder godt fast på styret, sættes Aquapodden på knop 2 på samme måde, som bruges ved montering af brusesugekoppen ② (se ovenstående diagram).
Vi anbefaler også at fastgøre nøglesnoren til din Aquapod og sno denne omkring cykelstyret for ekstra sikkerhed.

Technical specifications:

Bluetooth Version	Bluetooth 4.1
Standby Current	≤ 200μA
Working Voltage	DC 2.7-4.2 V
Charging Current	DC 5V 300mA (red LED lights)
Speaker Unit	IPX7 waterproof driver unit φ45 4Ω 3.5W (max) 100-18000Hz
Microphone	sensitivity: -48±3dB;omni-directional; S.N.R≥60dB
Battery	550mAH 3.7V lithium polymer battery
Charging Time	2H (fully charge)
Standby Time	≥ 2000H
Working Time	≥ 5 H (70% volume)
Working Distance	≥ 10M (open air)
Working frequency	2.4-2.480 GHZ
Waterproof rank	IPX 7
S/N	≥70db
weight	105g

Generelle retningslinjer:
Må ikke udsættes for høje temperaturer eller langvarig eksponering til direkte sollys.
Må ikke udsættes for væsker.
Må ikke skilles ad.
Må ikke tabes.
Bør holdes utilgængelige for børn.

Garanti:
Dette BOOMPODS produkt er underlagt en garanti for eventuelle materiale- eller produktionsfejl i et år fra købsdatoen, så længe at det ikke har været skilt ad og ikke lidt hændelig skade, såsom knæk eller nedsænkning i vand, osv.

Apparatet skal anvendes i overensstemmelse med brugervejledningen. Garantien er betinget af fremlæggelse af den originale faktura eller kvittering fra forhandleren og dækker ikke normal slitage eller enheder, der er blevet misbrugt eller manipuleret. Produktet skal returneres til det lokale service center for egen regning.

Gå til www.boompods.com for at finde dit lokale service center.

FR

Introduction :
Avant d'utiliser votre enceinte aquapod pour la première fois, nous vous invitons à prendre quelques minutes pour lire la notice d'utilisation.

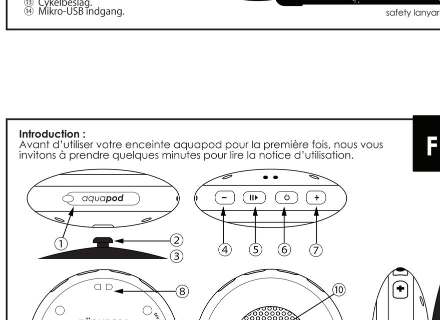

Description:
① Cache du port de recharge micro USB.
② Embout de ventouse.
③ Support mural (ventouse amovible).
④ Volume -/piste précédente.
⑤ Lecture/pause/répondre ou rejeter un appel.
⑥ On/Off/Appairage
⑦ Volume +/piste suivante.
⑧ Point de fixation de la dragonne.
⑨ Support vélo/point de montage de la ventouse.
⑩ Haut-parleur waterproof.
⑪ Micro
⑫ Témoin LED.
⑬ Plaque du support vélo.
⑭ Prise d'entrée micro USB.

Accessories: Karabiner, Support vélo, safety lanyard

Connexion Bluetooth :
Appuyez sur le bouton ON ⑥ jusqu'à entendre l'indication vocale « power on » (allumé), attendez l'indication « pairing » (couplage), puis recherchez le nom aquapod dans la liste des périphériques Bluetooth. Sélectionnez-le et attendez l'indication « aquapod connected » (aquapod connecté), votre enceinte est maintenant connectée et prêt pour écouter de la musique et recevoir des appels.
Pour éteindre l'appareil, appuyez sur ⑥ jusqu'à entendre l'indication « aquapod power off » (aquapod éteint). Si votre périphérique Bluetooth s'éteint ou devient hors de portée de votre aquapod, votre aquapod dira « aquapod disconnected » (aquapod déconnecté) : quand cela se produit, vous pouvez soit éteindre et rallumer votre enceinte, soit maintenir le bouton lecture/pause ⑤ appuyé pour activer le mode de couplage et le reconnecter.

Connexion filaire (câble audio) :
Connectez la prise audio 3,5 mm de votre source audio et la prise micro ⑮ de la base de votre aquapod ⑭.
REMARQUE : Le volume sera plus bas dans ce mode et VOTRE ENCEINTE N'EST PLUS ÉTANCHE NI RÉSISTANTE AUX ÉCLABOUSSURES.

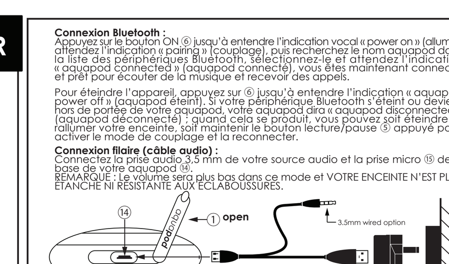

Recharge :
Quand votre enceinte indique « 30 minutes remaining » (30 minutes restantes), il faut la recharger. Ouvrez le capuchon en caoutchouc du port micro USB ①, branchez la fiche USB du câble fourni ⑮ dans l'entrée micro ⑭, puis branchez la fiche USB ⑯ dans un ordinateur ou un chargeur USB mural. Une fois la recharge terminée, le voyant rouge ⑫ s'éteint. Si vous voulez écouter de la musique pendant la recharge, connectez d'abord votre appareil avant de commencer la recharge.

* AVERTISSEMENT : Après la recharge, veillez à complètement réinsérer le capuchon en caoutchouc pour éviter que de l'eau ou des saletés ne pénètrent. Ne pas respecter cette exigence annulera votre Garantie.

Utilisation de la ventouse :

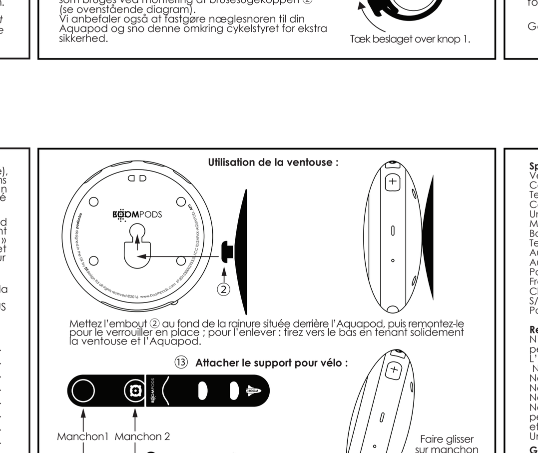

Mettez l'embout ② au fond de la rainure située derrière l'Aquapod, puis remontez-le pour le verrouiller en place ; pour l'enlever : tirez vers le bas en tenant solidement la ventouse et l'Aquapod.

Placer le bracelet en silicone sur le guidon en positionnant l'embout pare-chocs sur le dessus. Enrouler le bracelet jusqu'à ce qu'un des trous corresponde au manchon 1. Une fois le bracelet correctement fixé sur le guidon, faire glisser votre aquapod sur le manchon 2 de la même manière que pour le fixer sur la ventouse de douche ② (voir schéma ci-dessus).
Il est également recommandé d'attacher le cordon sur votre aquapod et de l'enrouler autour du guidon pour une sécurité supplémentaire.

Spécifications techniques :

Version Bluetooth	Bluetooth 4.1
Courant en veille	≤ 200μA
Tension de service	DC 2.7-4.2 V
Courant de charge	DC 5V 300mA (red LED lights)
Unité de haut-parleur	IPX7 waterproof driver unit φ45 4Ω 3.5W (max) 100-18000Hz
Microphone	sensitivity: -48±3dB;omni-directional; S.N.R≥60dB
Batterie	550mAH 3.7V lithium polymer battery
Temps de charge	2H (Charge complète)
Autonomie en veille	≥ 2000H
Autonomie de fonctionnement	≥ 5 H (70% volume)
Portée de fonctionnement	≥ 10M (à l'air libre)
Fréquence de fonctionnement	2.4-2.480 GHZ
Classe d'étanchéité	IPX 7
S/N	≥70db
Poids	105g

Recommandations générales :
N'exposez pas l'appareil à des températures élevées ni aux rayons directs du soleil pendant trop longtemps.
L'appareil ne doit pas être mouillé ou plongé dans l'eau.
Ne démontez pas l'appareil.
Ne le faites pas tomber.
Ne le laissez pas à la portée des enfants.
Ne l'utilisez pas au volume maximal pendant des périodes prolongées.
Ne l'utilisez pas lorsque vous travaillez sur une machine, conduisez, faites du vélo ou pendant toute autre activité qui de-mande d'être vigilant vis-à-vis de son entourage et/ou pourrait entraîner un danger.
Une exposition à des sons élevés peut entraîner une perte auditive.

Garantie :
Votre produit BOOMPODS est garanti contre tout défaut de matériel ou de fabrication pendant une année complète à compter de la date d'achat d'origine à condition que celui-ci n'ait pas été démonté et qu'il n'ait subi aucun dommage acci-dentel tel qu'un choc ou une immersion dans l'eau, etc.

L'appareil doit être utilisé conformément à la notice d'utilisation. La garantie est sujette à la présentation de la facture ou du récépissé du distributeur d'origine et ne s'applique pas dans des circonstances d'usure normale ou à tout appareil n'ayant pas été utilisé correctement ou ayant été modifié. Celui-ci doit être renvoyé à un centre de réparation local. Le centre de réparation ne prendra pas en charge les frais de livraison de l'article renvoyé.

Veuillez consulter www.boompods.com pour en savoir plus sur votre centre de réparation local.

ES

Introducción: Antes de utilizar su aquapod por primera vez tómese un momento para leer el manual de uso.

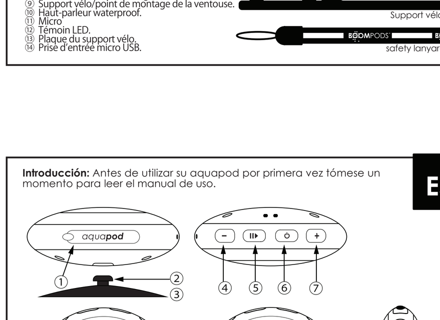

Descripción
① Tapa de puerto de carga micro USB.
② Ventosa de succión.
③ Montaje mural (ventosa desmontable).
④ Volumen -/Saltar hacia atrás
⑤ Reproducción/Pausa/Responder o Rechazar llamadas
⑥ Encendido/Apagado/Emparejamiento
⑦ Volumen +/Saltar hacia adelante.
⑧ Punto de acoplamiento de cordón.
⑨ Montaje para bicicleta/Punto de montaje de ventosa.
⑩ Altavoz resistente al agua.
⑪ Mic.
⑫ Indicador de LED.
⑬ Placa de montaje en bicicleta.
⑭ Conector de entrada micro USB.

Accessories: Karabiner, Support vélo, safety lanyard

Conexión al dispositivo Bluetooth :
Mantenga pulsado el botón ON ⑥ hasta que oiga el mensaje «Encendido» (power on); espere hasta que oiga el mensaje «Emparejando» (pairing) y, entonces, cuando observe la palabra «aquapod» en el menú de su dispositivo Bluetooth, seleccione esta opción y espere hasta que escuche el mensaje «aquapod conectado» (aquapod connected). Ahora estará conectado y listo para reproducir música y recibir llamadas.
Para apagar el dispositivo, mantenga pulsado el botón ⑥ hasta que reciba el mensaje «aquapod apagado» (aquapod power off). Si se queda sin alimentación en su dispositivo Bluetooth o sale del área de cobertura, su aquapod emitirá el mensaje «aquapod desconectado» (aquapod disconnected): si se da esta situación, puede apagar y volver a encender el dispositivo para volver a conectar su altavoz, o mantenga pulsado el botón de reproducción/pausa ⑤ para activar el modo de emparejamiento y volver a conectar.

Conexión con cable de audio :
Conecte el jack de audio de 3.5 mm a su fuente de música, y la conexión ⑮ del micrófono a la base de su aquapod ⑭. NOTA: En este modo, el volumen será inferior y SU ALTAVOZ YA NO SERÁ IMPERMEABLE NI RESISTENTE A LAS SALPICADURAS.

Carga :
Cuando su altavoz emita el mensaje «Quedan 30 minutos» (30 minutes remaining), será el momento de cargarlo. Abra la tapa de goma del puerto micro USB ①, conecte un extremo del cable micro USB ⑮ suministrado a la toma de entrada ⑭ y, después, conecte el otro extremo del cable micro USB ⑯ a un ordenador o estación de carga USB con conexión a una toma de corriente de la pared. Una vez que el dispositivo esté totalmente cargado, desaparecerá la luz roja ⑫. Si desea reproducir música mientras realiza la carga, conéctese a su dispositivo primero e inicie la carga después.

*ADVERTENCIA: Después de la carga, asegúrese de que la tapa de goma del puerto micro USB esté bien cerrada para que no pueda entrar agua ni residuos. De lo contrario, su garantía quedará anulada.

Acoplamiento de la ventosa:

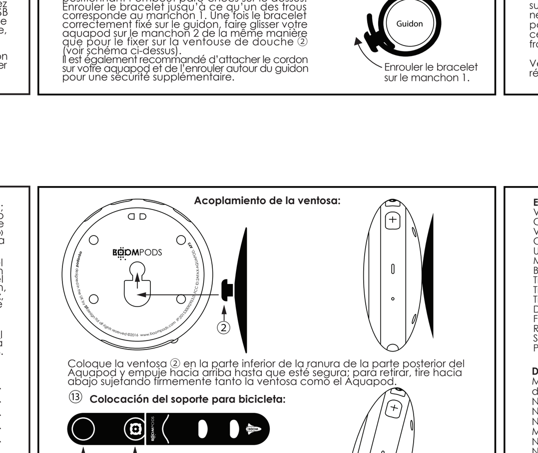

Coloque la ventosa ② en la parte inferior de la ranura de la parte posterior del Aquapod y empuje hacia arriba hasta que esté segura; para retirar, tire hacia abajo sujetando firmemente tanto la ventosa como el Aquapod.

Enganche la correa de silicona al manillar colocando el paragolpes de aleta en la parte superior, tire y pase la correa alrededor hasta que uno de los orificios alcance el manguito de unión 1. Una vez que la correa quede bien fijada al manillar, enganche su aquapod en el manguito de unión 2 de la misma forma que engancharía la ventosa② (ver diagrama anterior).
Recomendamos también que enganche el cordón de su aquapod y lo pase alrededor del manillar por más seguridad.

Especificaciones técnicas:

Versión de Bluetooth	Bluetooth 4.1
Corriente en espera	≤ 200μA
Voltaje de funcionamiento	DC 2.7-4.2 V
Corriente de carga	DC 5V 300mA (red LED lights)
Unidad de altavoz	waterproof driver φ45 4Ω 3.5W (max) 100-18000Hz
Micrófono	sensitivity: -48±3dB;omni-directional; S.N.R≥60dB
Batería	550mAH 3.7V lithium polymer battery
Tiempo de carga	2H (carga completa)
Tiempo en espera	≥ 2000H
Tiempo de funcionamiento	≥ 5 H (70% volumen)
Distancia de funcionamiento	≥ 10M (al aire libre)
Frecuencia de funcionamiento	2.4-2.480 GHZ
Rango de estanqueidad	IPX 7
S/N	≥70db
Peso	105g

Directrices generales:
Mantener alejado de altas temperaturas o de una exposición prolongada a la luz directa del sol.
No mojar ni sumergir en agua.
No desmontar.
No dejar caer el producto.
Mantener alejado del alcance de los niños.
No utilizar con el volumen al máximo durante periodos prolongados de tiempo.
No utilizar operando maquinaria, conduciendo, yendo en bicicleta o haciendo cualquier actividad que requiera mantener la atención con el entorno y/o que pudiera comprometer la seguridad.
La exposición a fuertes sonidos puede ocasionar daños de audición.

Garantía:
Su producto BOOMPODS cuenta con una garantía contra cualquier defecto de los materiales o de la construcción durante un año completo desde la fecha original de compra, siempre y cuando no haya sido desmontado ni haya sufrido ningún daño accidental, tal como un golpe o inmersión en agua, etc.

El dispositivo debe utilizarse conforme se indica en el manual. La garantía está sujeta a la presentación de la factura o recibo del sitio de venta originales y no será aplicable en caso de desgaste o rotura normal o en dispositivos que hayan sido mal utilizados o manipulados. Deberían ser devueltos al servicio técnico local; el centro de servicios no sufragará ningún gastos de envío del aparato devuelto.

Consulte en www.boompods.com dónde se encuentra el centro de servicios en su localidad.

IT

Introduzione:
Prima di usare il tuo aquapod per la prima volta, dedica qualche minuto alla lettura di questo manuale.

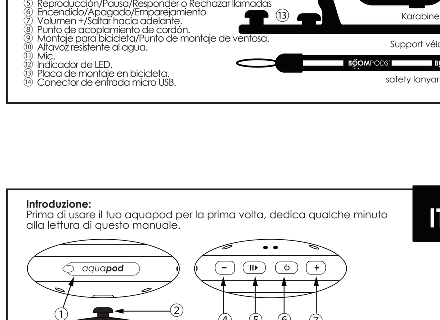

Descrizione:
① Coperchio della porta micro-USB
② Raccordo per ventosa
③ Supporto murale (ventosa removibile)
④ Volume giù/Indietro
⑤ Riproduzione/Pausa/Rispondi o Rifiuta chiamata.
⑥ On/Off/Abbinamento
⑦ Volume su/Avanti
⑧ Attacco per cordino
⑨ Supporto da bici/Raccordo per ventosa
⑩ Altoparlante impermeabile
⑪ Microfono
⑫ Spia LED
⑬ Piastra di supporto da bici
⑭ Presa di ingresso micro-USB

Accessori: Karabiner, Supporto per bicicletta, Riflettente lanyard

Collegamento tramite Bluetooth:
Mantenere premuto il tasto ON⑥ fino a udire l'avviso acustico "power on" ("accensione"), attendere l'avviso "pairing" ("abbinamento") e cercare il nome aquapod nel menu Bluetooth del proprio dispositivo, selezionarlo & attendere l'avviso "aquapod connected" ("aquapod connesso"). Il collegamento è avvenuto e il dispositivo è ora collegato & pronto per riprodurre musica e ricevere chiamate.
Per spegnere, tenere premuto ⑥ fino all'avviso "aquapod power off" "aquapod spento" Se il dispositivo Bluetooth collegato ha problemi di alimentazione o viene spostato al di fuori del raggio di portata Bluetooth, l'aquapod comunicherà l'avviso "aquapod disconnected" ("aquapod disconnesso"); in tal caso è possibile accendere & riaccendere il dispositivo per ricollegarlo agli altoparlanti, o tenere premuto il tasto play-pausa ⑤ per attivare l'abbinamento e ricollegare i dispositivi.

Collegamento tramite cavo audio:
Collegare il jack audio alla sorgente musicale & il connettore micro ⑮ alla base dell'aquapod ⑭ NOTA: in questa modalità il volume sarà più basso & L'ALTOPARLANTE NON SARÀ IMPERMEABILE NÉ A PROVA DI SCHIZZI

Caricamento:
Il messaggio "30 minuti rimanenti" indica che è opportuno caricare il dispositivo. Aprire la il coperchio protezione micro USB ①, collegare il cavo micro USB fornito ⑮ alla presa di ingresso micro ⑭, poi collegare la spina USB ⑯ al computer o ad una presa USB a parete. Quando il caricamento è completato, la spia rossa ⑫ si spegnerà. Se si desidera riprodurre musica durante il caricamento, collegare il dispositivo e poi avviare il caricamento.

*AVVERTENZA dopo il caricamento, verificare che la protezione in gomma sia ben chiusa per impedire l'ingresso di acqua o residui. In caso contrario la garanzia sarà nulla.

Fissaggio della ventosa:

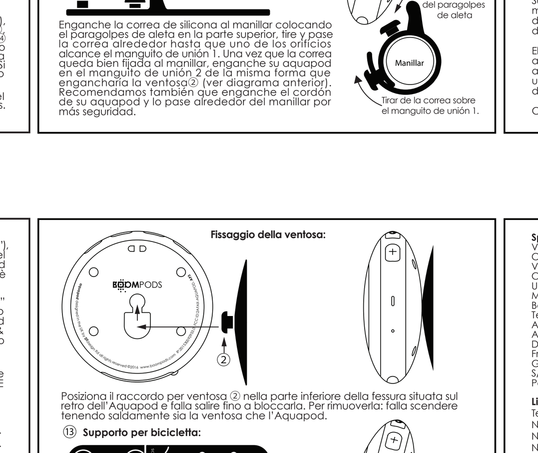

Posiziona il raccordo per ventosa ② nella parte inferiore della fessura situata sul retro dell'Aquapod e falla salire fino a bloccarla. Per rimuoverla: falla scendere tenendo saldamente sia la ventosa che l'Aquapod.

Agganciare la cinghia iin silicone al manubrio collocando la pinna del bumper verso l'alto, tirare la cinghia fino a che uno dei fori non raggiunge il perno 1. Una volta che la cinghia è agganciata al manubrio, inserire l'aquapod sul perno 2 come per fissare una ventosa ② (vedere figura).

Si consiglia di agganciare il cordino all'aquapod e passarlo intorno al manubrio per la massima sicurezza.

Specifiche tecniche:

Versione Bluetooth	Bluetooth 4.1
Corrente in standby	≤ 200μA
Voltaggio operativo	DC 2.7-4.2 V
Corrente di ricarica	DC 5V 300mA (red LED lights)
Unità altoparlante	IPX7 driver unit φ45 4Ω 3.5W (max) 100-18000Hz
Microfono	sensitivity: -48±3dB;omni-directional; S.N.R≥60dB
Batteria	550mAH 3.7V lithium polymer battery
Tempo di ricarica	2H (ricarica completa)
Autonomia in standby	≥ 2000H
Autonomia in funzionamento	≥ 5 H (70% volume)
Distanza operativa	≥ 10M (aria aperta)
Frequenza operativa	2.4-2.480 GHZ
Grado di impermeabilità	IPX 7
S/N	≥70db
Peso	105g

Linee guida generali:
Tenere al riparo dalle alte temperature o dall'esposizione prolungata alla luce solare diretta.
Non bagnare o immergere in acqua.
Non smontare.
Non far cadere il prodotto.
Tenere fuori dalla portata dei bambini.
Non usare a pieno volume per periodi prolungati.
Non usare durante l'uso di macchinari e la guida di automobili o biciclette o durante qualsiasi attività che richiede prontezza di riflessi e/o la cui sicurezza può essere compromessa.
L'esposizione a rumori forti può causare danni all'udito.

Garanzia:
Questo prodotto BOOMPODS è garantito contro difetti di fabbricazione o dei materiali per un anno dalla data di acquisto, a condizione che non sia stato smontato e non abbia subito di danni accidentali come urti, immersione in acqua, ecc.

Il prodotto deve essere utilizzato conformemente al manuale di istruzioni. La garanzia è soggetta alla presentazione della fattura o scontrino originale e non si applica ai danni da usura o a dispositivi che sono stati modificati o utilizzati impropriamente. Se il prodotto viene affidato al centro di assistenza, il centro di assistenza non si farà carico dei costi di spedizione del prodotto.

Visita il sito web www.boompods.com per individuare il centro di assistenza più vicino.

PT

Introdução:
Antes de usar o seu carregador aquapod pela primeira vez, reserve alguns minutos para ler por completo o manual de instruções.

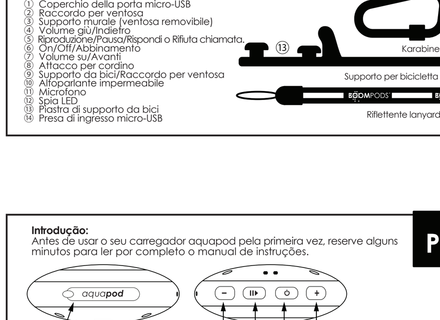

Descrição:
① Cobertura da porta de carregamento Micro USB
② Ventosa
③ Fixador de parede (ventosa amovível)
④ Diminuir o volume/Retroceder
⑤ Reprodução/Pausa/Atender ou rejeitar chamadas
⑥ Ligar/Desligar/Emparelhar
⑦ Aumentar o volume/Avançar
⑧ Ponto de fixação no fio
⑨ Fixador para bicicleta/Ponto de fixação na ventosa
⑩ Altifalante à prova de água
⑪ Microfone
⑫ Indicador LED
⑬ Placa de montagem na bicicleta
⑭ Entrada Micro USB

Acessórios: Karabiner, Fixador para a bicicleta Suporte, lanyard

Conetar-se ao Bluetooth:
Mantenha premido o botão de ligar ⑥ até ouvir uma voz a indicar "power on" (a ligar). Espere que ela indique "pairing" (a emparelhar). Agora, encontre a palavra "aquapod" no menu do seu dispositivo Bluetooth, selecione-a e espere a indicação "aquapod connected" (aquapod conetado). Agora está conetado e pronto para reproduzir música e receber chamadas.
Para desligar, mantenha premido o botão ⑥ até ouvir "aquapod power off" (aquapod a desligar). Se faltar energia ao seu dispositivo Bluetooth ou se sair do seu alcance, o seu Aquapod indicará a mensagem "aquapod disconnected" (aquapod desconetado). Quando isto acontecer, pode desligar e voltar a ligar o seu altifalante para voltar a efetuar a conexão, ou premir e manter premido o botão de reprodução/pausa ⑤ para ativar o modo de emparelhamento e voltar a efetuar a conexão.

Conetar com o cabo de áudio:
Ligue a ficha de áudio de 3,5 mm à sua fonte musical, e à entrada micro ⑮ à base do seu Aquapod ⑭. TENHA EM CONTA: O volume diminui neste modo e o SEU ALTIFALANTE NÃO É À PROVA DE ÁGUA OU DE SALPICOS.

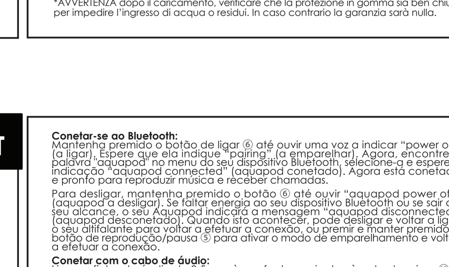

Carregar:
Quando o seu altifalante apresentar a mensagem "30 minutes remaining" (restam 30 minutos), está na altura de efetuar o carregamento. Abra a cobertura de borracha do micro USB ①, ligue a extremidade do cabo micro USB fornecido ⑮ à entrada micro ⑭, depois ligue a ficha USB ⑯ ao computador ou ponto de carregamento USB na parede. Quando estiver completamente carregado, a luz vermelha ⑫ desliga-se. Se quiser reproduzir música durante o carregamento, ligue primeiro o seu dispositivo e depois inicie o carregamento.

*AVISO: Após o carregamento, certifique-se de que a cobertura de borracha fica bem fechada, para evitar que entre água ou lixo. Se não o fizer, anula a garantia.

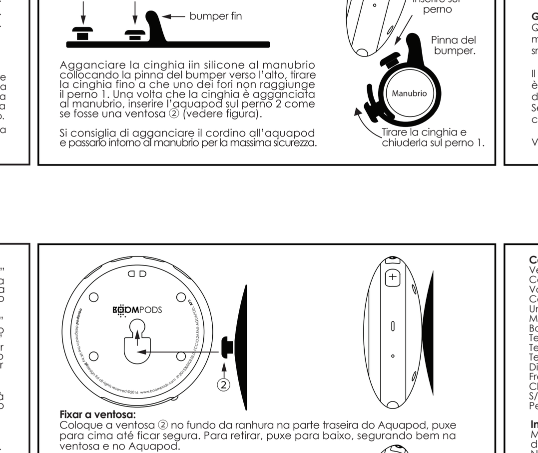

Fixar a ventosa:
Coloque a ventosa ② no fundo da ranhura na parte traseira do Aquapod, puxe para cima até ficar segura. Para retirar, puxe para baixo, segurando bem na ventosa e no Aquapod.

Montar o fixador para bicicleta:
Fixe a alça de silicone no guiador, colocando o estabilizador de choques no topo. Puxe a alça até que um dos orifícios chegue à protuberância 1. Quando a alça estiver bem fixada no guiador, faça deslizar o seu aquapod para a protuberância 2 do mesmo modo que fixaria uma ventosa para chuveiro ② (consulte a imagem apresentada em cima).
Também recomendamos fixar o cordão ao seu aquapod e enrolá-lo à volta do guiador, para uma segurança extra.

Características técnicas:

Versão do Bluetooth	Bluetooth 4.1
Corrente em espera	≤ 200μA
Voltagem de funcionamento	DC 2.7-4.2 V
Corrente de carregamento	DC 5V 300mA (red LED lights)
Unidade do altifalante	IPX7 waterproof driver unit φ45 4Ω 3.5W (max) 100-18000Hz
Microfone	sensitivity: -48±3dB;omni-directional; S.N.R≥60dB
Bateria	550mAH 3.7V lithium polymer battery
Tempo de carregamento	2H (Completamente carregado)
Tempo de espera	≥ 2000H
Tempo de funcionamento	≥ 5 H (70% volume)
Distância de funcionamento	≥ 10M (Espaços abertos)
Frequência de funcionamento	2.4-2.480 GHZ
Classificação de hermeticidade	IPX 7
S/N	≥70db
Peso	105g

Instruções gerais:
Mantenha afastado de temperaturas elevadas ou exposição prolongada à luz direta do sol.
Não molhe nem coloque dentro de água. Se for usado durante exercícios, limpe toda a humidade dos auscultadores com um pano suave antes de dobrar.
Não desmonte.
Não deixe cair o produto.
Mantenha fora do alcance das crianças.
Não use com o volume no máximo durante longos períodos de tempo.
Não use enquanto opera maquinaria, conduz, anda de bicicleta ou faz qualquer outra atividade que requeira estar alerta em relação ao que o rodeia e/ou possa comprometer a sua segurança.
A exposição ao volume muito elevado pode causar lesões auditivas.

Garantia:
O seu produto BOOMPODS tem uma garantia contra defeitos de material ou de mão-de-obra durante um ano a partir da data da compra original, desde que não tenha sido desmontado e não tenha sofrido qualquer dano acidental, como bater em algo ou entrar em contacto com água, etc.

O aparelho tem de ser usado de acordo com o manual de instruções. A garantia está sujeita à apresentação do recibo original ou fatura do revendedor e não abrange o desgaste normal ou má utilização. Este deverá ser entregue no centro de reparação local. O centro de reparação não se responsabilizará por quaisquer custos de envio do artigo devolvido.

Quanto ao seu centro de reparação local, consulte www.boompods.com.

JP

はじめに:
Aquapodを初めてお使いになる前に、お手数ですが取扱説明書をお読みください。

説明:
① USB充電ポートカバー。
② 吸盤のツマミ。
③ ウォールマウント (着脱可能な吸盤)。
④ 音量下げる/前に戻る。
⑤ 再生/一時停止/着信応答または着信拒否。
⑥ オン/オフ/ペアリング
⑦ 音量上げる/先に進む。
⑧ ネックストラップ接続ポイント。
⑨ バイクマウント/吸盤マウント用ポイント。
⑩ 防水スピーカー。
⑪ Micマイク。
⑫ LEDインジケーター。
⑬ バイクマウント用ストラップ。
⑭ Micro USB入力ソケット。

アクセサリー: Karabiner, Bike Mount strap, lanyard

Bluetoothの接続:
音声で「power on (電源オン)」と指示されるまでオン ボタン⑥を押し、「pairing (ペアリング)」が表示されるまで待ちます。これでaquapodという単語がお使いのBluetoothデバイスに表示されるので、これを選択し、「aquapod connected (aquapodが接続されました)」と指示されるまで待つと、接続が完了して音楽の再生や着信への応答が可能になります。電源を切るには、「aquapod power off (aquapodの電源をオフ)」と指示されるまで⑥を押したままにします。Bluetoothデバイスの電池が消耗したり、通信範囲外に出たりした場合は、Aquapodに「aquapod disconnected (aquapodとの接続が切れました)」と言う指示が出ます。これが起きた場合、電源を入れ直してスピーカーを再接続するか、または再生/一時停止ボタン⑤を押したままにしてペアリングモードを有効にして再接続してください。

オーディオケーブルの接続:
3.5mm径オーディオジャックを音楽ソースに接続し、micro USB⑮端子をAquapodの底面⑭に接続します。注意: この利用形態では音量は低くなり、スピーカーは防水、防滴ではなくなります。

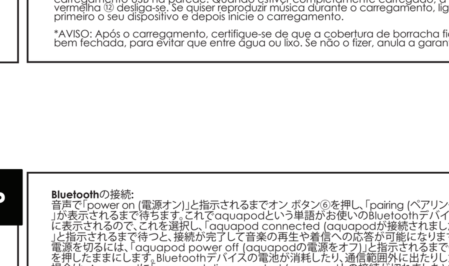

充電:
スピーカーから「30 minutes remaining (残り30分)」と指示が出たら、充電のタイミングです。ゴム製のmicro USBカバー①を開き、付属のmicro USBケーブルの端⑮をmicro入力ソケット⑭に接続し、続いてUSB ⑯をコンピューターまたは壁のUSBソケットの充電ポイントに接続します。完全に充電されると赤ランプ⑫が消えます。充電中に音楽を聴きたい場合は、お使いのデバイスを接続してから充電を開始してください。*警告 充電後は、ゴム製カバーがしっかりと閉じていることを確認し、水やゴミが中に入らないようにします。これを怠ると、製品保証が無効になります。

吸盤の取り付け:

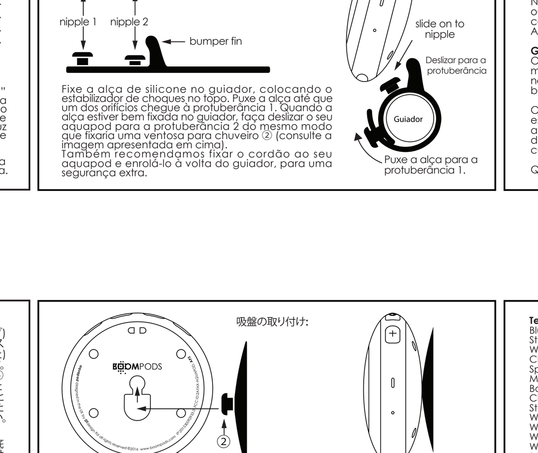

ツマミ②をAquapod背面のスロットの下に当て、止まるまで引き上げ、取り外すには、しっかりと持ったまま吸盤とAquapodの両方に引き下げます。

バンパーフィンが上に来るようにしてシリコン製ストラップをハンドルバーに取り付け、穴の一つがツマミ1に触れるまでストラップを引き回します。ストラップがハンドルバーにしっかりと取り付けられたら、洗面所で吸盤を取り付けるのと同じやり方でツマミ2をAquapodのスロットに入れます② (上の図を参照)。
Aquapodにネックストラップを取り付け、ハンドルバーの周りに巻き付けてさらに補強することを推奨します。

Technical specifications:

Bluetooth Version	Bluetooth 4.1
Standby Current	≤ 200μA
Working Voltage	DC 2.7-4.2 V
Charging Current	DC 5V 300mA (red LED lights)
Speaker Unit	IPX7 waterproof driver unit φ45 4Ω 3.5W (max) 100-18000Hz
Microphone	sensitivity: -48±3dB;omni-directional; S.N.R≥60dB
Battery	550mAH 3.7V lithium polymer battery
Charging Time	2H (fully charge)
Standby Time	≥ 2000H
Working Time	≥ 5 H (70% volume)
Working Distance	≥ 10M (open air)
Working frequency	2.4-2.480 GHZ
Waterproof rank	IPX 7
S/N	≥70db
weight	105g

主な使用上の注意:
高温から遠ざけ、直射日光に長時間あてないでください。
液体がかからないようにしてください。
分解しないでください。
製品を落下させないでください。
子供の手の届かない所に置いてください。

保証:
お使いのBOOMPODS製品については、分解が行われていないこと、および衝撃や水没等の不慮の損傷を受けていないことを条件に、当初の購入日から1年間、資材または製造作業上の欠陥に対する保証が適用されます。

本デバイスは取扱説明書に基づいてお使いください。保証の適用には小売業者発行のインボイスまたは領収証を提示する必要があり、通常使用による消耗や破損、誤用または改造されたデバイスについては適用されないものとします。製品はお近くのサービスセンターへお送りください。サービスセンターでは製品の返送の際のいかなる配送費用も負担しかねますのでご了承ください。

お近くのサービスセンターについては、www.boompods.comにてご覧ください。

NL

Inleiding: Voordat u uw aquapod voor het eerst kunt gebruiken, dient u even de tijd te nemen om deze gebruiksaanwijzing door te lezen.

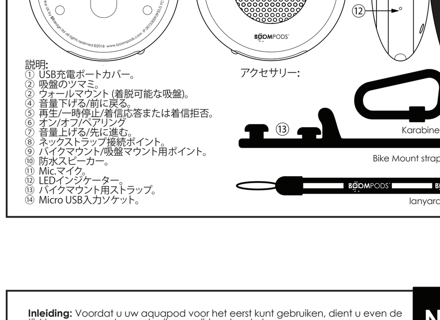

Beschrijving:
① Micro USB-oplaadpoort afdekking.
② Nippel van de zuignap.
③ Wandbevestiging (verwijderbare zuignap).
④ Volume verlagen/vorige lied.
⑤ Play/pauze/telefoontjes opnemen of weigeren.
⑥ Aan/uit/koppelen
⑦ Volume verhogen/volgende lied.
⑧ Bevestigingspunt sleutelkoord.
⑨ Fietsbevestiging/bevestigingspunt zuignap.
⑩ Waterbestendige luidspreker.
⑪ Microfoon.
⑫ LED-indicatielampje.
⑬ Montageriem voor de fiets.
⑭ Micro USB input-aansluiting.

Accessories: Karabiner, Bike Mount strap, safety lanyard

Verbinden via Bluetooth:
Houd knop ⑥ ingedrukt totdat u "power on" (ingeschakeld) hoort en wacht totdat u vervolgens "pairing" (koppelen) hoort, zoek nu naar aquapod in het menu van uw Bluetooth-apparaat, kies dit & wacht totdat u "aquapod connected" (aquapod verbonden) hoort. U bent nu verbonden & klaar om muziek af te spelen & telefoontjes te ontvangen.
Om uit te schakelen drukt u ⑥ & houdt deze ingedrukt totdat u "aquapod power off" (aquapod uitgeschakeld) hoort.
Als uw Bluetooth-apparaat uit gaat of als u buiten het bereik van uw aquapod bent,
hoort u "aquapod disconnected" (aquapod verbinding verbroken) zodra dit gebeurt, kunt u of UIT & AAN schakelen, dit herstelt de verbinding met uw luidspreker, of druk op de pauze knop ⑤ & houd deze ingedrukt om de koppelmodus te activeren en opnieuw te verbinden.

Aansluiten met een audiokabel:
Sluit een 3,5 audiojack aan op uw muziekbron & de microfoon ⑮ aansluiting op de aansluiting van uw aquapod ⑭ LET OP: In deze modus is het volume lager, bovendien is de luidspreker niet langer waterbestendig of spatwaterdicht.

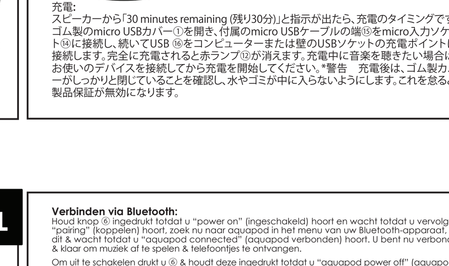

Opladen:
Zodra uw luidspreker "30 minutes remaining" (30 minuten resterend) laat horen, moet u hem opladen. Open de rubberen micro USB afdekking ①, sluit de meegeleverde kabel met het micro USB uiteinde ⑮ aan op de micro aansluiting ⑭ en sluit vervolgens de USB ⑯ aan op een computer of USB stroomvoorziening.
Eenmaal volledig opgeladen gaat het rode lampje ⑫ uit. Als u muziek wilt luisteren tijdens het opladen, dient u eerst uw apparaat te koppelen alvorens op te laden.
***WAARSCHUWING na het laden dient u ervoor te zorgen dat de rubberen afdekking goed wordt gesloten en geen water of vuil erin terecht kan komen. Als u dat niet doet, komt de garantie te vervallen.**

Bevestiging van de zuignap:

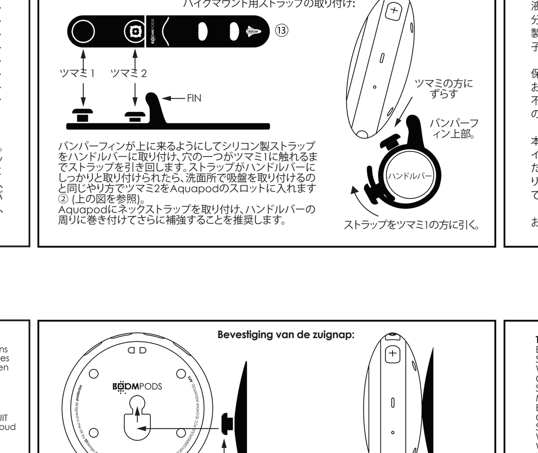

Plaats de nippel ② in de onderkant van de sleuf aan de achterkant van de aquapod, trek hem omhoog totdat hij goed zit, om te verwijderen trekt u hem naar beneden terwijl u de zuignap en aquapod goed vast houdt.

Bevestig de silicone riem op het stuur door de bumper vin boven te plaatsen, de riem er omheen te plaatsen totdat één van de gaten nippel 1 bereikt. Zodra de riem veilig is bevestigd aan het stuur, schuift u uw aquapod op de nippel 2 op dezelfde manier als u dit doet bij de douche zuignap ② (zie bovenstaande afbeelding).
Wij raden ook aan een sleutelkoort aan uw aquapod te bevestigen en dit om het stuur te draaien voor extra beveiliging.

Technical specifications:

Bluetooth Version	Bluetooth 4.1
Standby Current	≤ 200μA
Working Voltage	DC 2.7-4.2 V
Charging Current	DC 5V 300mA (red LED lights)
Speaker Unit	IPX7 waterproof driver unit φ45 4Ω 3.5W (max) 100-18000Hz
Microphone	sensitivity: -48±3dB;omni-directional; S.N.R≥60dB
Battery	550mAH 3.7V lithium polymer battery
Charging Time	2H (fully charge)
Standby Time	≥ 2000H
Working Time	≥ 5 H (70% volume)
Working Distance	≥ 10M (open air)
Working frequency	2.4-2.480 GHZ
Waterproof rank	IPX 7
S/N	≥70db
weight	105g

Algemene richtlijnen:
Beschermen tegen hoge temperaturen en langdurige blootstelling aan direct zonlicht vermijden.
Voorkom contact met vloeistoffen.
Niet demonteren.
Laat het product niet vallen.
Buiten het bereik van kinderen houden.

Garantie:
Uw BOOMPODS product is voorzien van een garantie tegen defect materiaal of foutieve productie gedurende één jaar vanaf de originele aankoop. Voorwaarde is dat het product niet gedemonteerd is en geen beschadigingen van een ongeval heeft zoals breuk of onderdompeling in water etc.

Het apparaat dient in overeenstemming met de gebruiksaanwijzing te worden gebruikt. Om gebruik te kunnen maken van de garantie dient u de originele rekening of de kassabon van de winkel te kunnen overhandigen en dekt niet de normale gebruikssporen of verkeerd gebruik of bewerking. U dient het product te retourneren naar het dichtstbijzijnde servicecentrum. Het servicecentrum neemt de retourkosten van het product niet voor zijn rekening.

Kijk op www.boompods.com voor het dichtstbijzijnde servicecentrum.

BOOMPODS®
www.boompods.com

PL

Wstęp:
Przed użyciem aquapod po raz pierwszy należy uważnie przeczytać instrukcje obsługi.

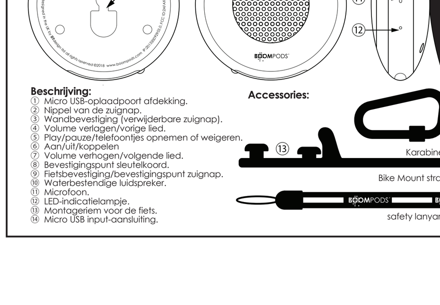

Opis:
① Pokrywa portu ładującego micro USB.
② końcówka przyssawki.
③ Montaż ścienny (zdejmowana przyssawka).
④ Przyciszanie/Cofnięcie.
⑤ Odtwarzanie/Pauza/Odbieranie lub odrzucanie połączeń.
⑥ On/Off/Parowanie
⑦ Zwiększenie głośności/Przesuwanie do przodu.
⑧ Punkt przymocowania linki.
⑨ Uchwyt rowerowy/Punkt montażowy przyssawki.
⑩ Głośnik nieprzemakalny.
⑪ Mik.
⑫ Wskaźnik LED.
⑬ Taśma uchwytu rowerowego.
⑭ Gniazdo wejściowe micro USB.

Accessories: Karabiner, Bike Mount strap, safety lanyard

Podłączanie do Bluetooth:
Przytrzymaj przycisk ON ⑥, aż usłyszysz komunikat głosowy „power on", odczekaj do komunikatu „parowanie", odszukaj słowo aquapod w menu urządzenia Bluetooth, wybierz je i odczekaj do komunikatu „podłączono z aquapod", jesteś teraz połączony z urządzeniem i możesz odtwarzać muzykę i odbierać połączenia.

Aby wyłączyć, wciśnij i przytrzymaj ⑥ aż do komunikatu „aquapod power off"
Jeśli urządzenie Bluetooth nie będzie zasilane lub znajdzie się poza zasięgiem, aquapod poinformuje „aquapod odłączony". Możesz wtedy wyłączyć i włączyć urządzenie, by ponownie podłączyć głośnik, lub wciśnij i przytrzymać przycisk pauza ⑤, by włączyć tryb parowania i ponownie podłączyć urządzenie.

Podłączanie za pomocą przewodu audio:
Podłącz złącze audio 3.5 do źródła muzyki i podłączenie micro ⑮ do podstawy aquapod ⑭ UWAGA: Poziom głośności będzie niższy w tym trybie niższy a głośnik nie będzie już odporny na wodę lub spryskanie.

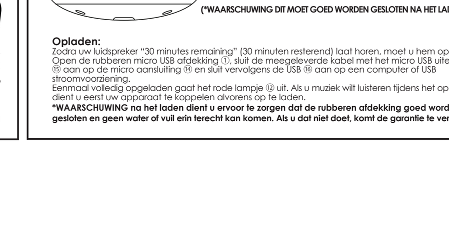

Ładowanie:
Po usłyszeniu komunikatu „Pozostało 30 minut", należy przystąpić do ładowania. Otwórz gumową pokrywę micro USB ①, podłącz końcówkę załączonego przewodu micro USB ⑮ do gniazda wejściowego micro ⑭ i podłącz USB ⑯ do punktu ładowania w komputerze lub gniazdku ściennym USB.
Po całkowitym naładowaniu czerwone światło ⑫ zgaśnie. Jeśli chcesz odtwarzać muzykę podczas ładowania,
podłącz urządzenie zanim rozpoczniesz ładowanie.

*OSTRZEŻENIE po załadowaniu upewnij się, że gumowa pokrywa jest właściwie zamknięta, by uniemożliwić przedostanie się wody lub zanieczyszczeń. Nieprzestrzeganie tego punktu unieważni gwarancję.

Mocowanie przyssawki:

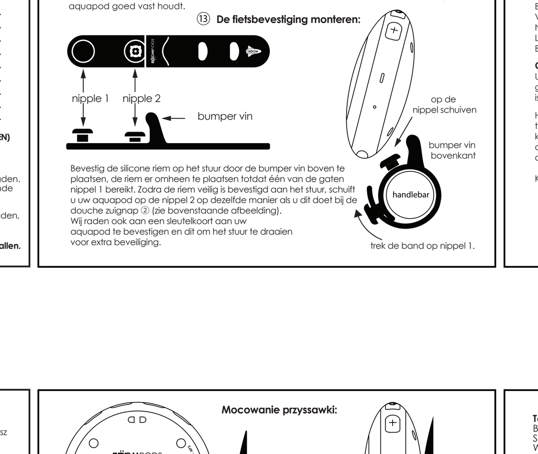

Umieść końcówkę ② na spodzie szczeliny z tyłu aquapod, pociągnij, aż do zamocowania. Aby wyjąć ją, popchnij przytrzymując mocno przyssawkę i aquapod.

Przymocuj silikonowy pasek do kierownicy, umieszczając zderzak na górze, przeciągnij wokół pasek, aż jeden z otworów znajdzie się na wysokości końcówki 1. Po odpowiednim przymocowaniu paska do kierownicy, dopasuj aquapod do końcówki 2 tak, jakbyś przymocowywał przyssawkę prysznica ② (zob. poniższy schemat).
Zalecamy również przymocowanie linki do aquapod i zrobienie pętli wokół kierownicy dla większego bezpieczeństwa.

Technical specifications:

Bluetooth Version	Bluetooth 4.1
Standby Current	≤ 200μA
Working Voltage	DC 2.7-4.2 V
Charging Current	DC 5V 300mA (red LED lights)
Speaker Unit	IPX7 waterproof driver unit φ45 4Ω 3.5W (max) 100-18000Hz
Microphone	sensitivity: -48±3dB;omni-directional; S.N.R≥60dB
Battery	550mAH 3.7V lithium polymer battery
Charging Time	2H (fully charge)
Standby Time	≥ 2000H
Working Time	≥ 5 H (70% volume)
Working Distance	≥ 10M (open air)
Working frequency	2.4-2.480 GHZ
Waterproof rank	IPX 7
S/N	≥70db
weight	105g

Ogólne zalecenia:
Przechowuj poza wysokimi temperaturami i bezpośrednim światłem słonecznym.
Unikaj kontaktu z płynami.
Nie rozmontowywać.
Nie należy przeciążać wyrobu.
Przechowywać w miejscu niedostępnym dla dzieci.

Gwarancja:
Produkt BOOMPODS jest objęty gwarancją na wady materiałowe lub produkcyjne przez okres 12 miesięcy od daty pierwszego zakupu, jeśli nie został rozmontowany lub uszkodzony przypadkowo na skutek wstrząsy lub zanurzenia w wodzie, itp

Urządzenie należy używać zgodnie z instrukcją obsługi. Gwarancja jest uwarunkowana przedstawieniem oryginalnej faktury lub paragonu od sprzedawcy i nie obejmuje normalnego zużycia , naruszenia lub niewłaściwego użycia w jakikolwiek sposób. Należy odnieść urządzenie do miejscowego centrum serwisowego. Centrum serwisowe nie ponosi żadnych kosztów wysyłki przestanego produktu.

Na stronie www.boompods.com znajdziesz informacje na temat miejscowych centrów serwisowych.

PL

Εισαγωγή: Προτού χρησιμοποιήσετε το aquapod για πρώτη φορά, αφιερώστε λίγο χρόνο για να διαβάσετε το εγχειρίδιο χρήστη.

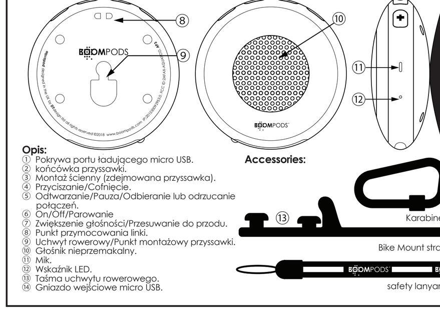

Περιγραφή:
① Καπάκι θύρας φόρτισης Micro USB.
② Στήριγμα βεντούζας.
③ Επιτοίχια βάση (αφαιρούμενη βεντούζα).
④ Μείωση έντασης ήχου/Παράλειψη πίσω.
⑤ Αναπαραγωγή/Παύση/Αποδοχή ή Απόρριψη κλήσεων.
⑥ ON/OFF/Ζεύξη
⑦ Αύξηση έντασης ήχου/Παράλειψη εμπρός.
⑧ Σημείο προσάρτησης σχοινιού.
⑨ Βάση ποδηλάτου/Σημείο τοποθέτησης βεντούζας.
⑩ Αδιάβροχο ηχείο.
⑪ Μικρόφωνο.
⑫ Ένδειξη LED.
⑬ Ιμάντας βάσης ποδηλάτου.
⑭ Υποδοχή Micro USB.

Karabiner, Bike Mount strap, safety lanyard

Σύνδεση με Bluetooth:
Διατηρήστε πατημένο το κουμπί ON ⑥ μέχρι να ακουστεί το ηχητικό σήμα «power on» (ενεργοποίηση)». Περιμένετε το σήμα "pairing (ζεύξη)" και αναζητήστε τη λέξη «aquapod» στο μενού της συσκευής Bluetooth σας. Επιλέξτε την και περιμένετε το σήμα «aquapod connected (aquapod συνδεδεμένο)». Έχετε πλέον συνδεθεί και είστε έτοιμοι για την αναπαραγωγή μουσικής και τη λήψη κλήσεων.

Για απενεργοποίηση, πιέστε παρατεταμένα το κουμπί ⑥ μέχρι το σήμα «aquapod power off (απενεργοποίηση aquapod)».
Σε περίπτωση απενεργοποίησης της συσκευής Bluetooth ή μετακίνησής σας εκτός εμβέλειας, η συσκευή aquapod θα προβάλλει την ένδειξη «aquapod disconnected (aquapod αποσυνδεδεμένο)». Σε αυτή την περίπτωση, απενεργοποιήστε και ενεργοποιήστε τη συσκευή ή πιέστε παρατεταμένα το κουμπί Αναπαραγωγή/Παύση/Αποδοχή ή Απόρριψη κλήσεων ⑤ για να ενεργοποιήσετε τη λειτουργία ζεύξης.

Σύνδεση με καλώδιο ήχου:
Συνδέστε το βύσμα ήχου 3,5 στην πηγή μουσικής και τη σύνδεση micro ⑮ στη βάση του aquapod ⑭. ΣΗΜΕΙΩΣΤΕ: Η ένταση του ήχου θα είναι μικρότερη σε αυτή τη λειτουργία, ενώ το ηχείο σας δεν θα είναι πια αδιάβροχο.

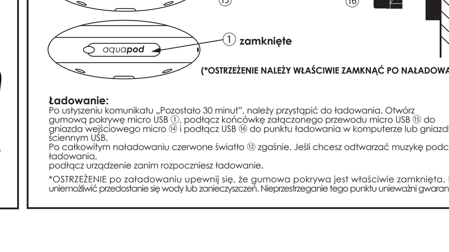

Φόρτιση:
Μόλις εμφανιστεί η ένδειξη «30 minutes remaining (υπόλοιπο χρόνου 30 λεπτών)» θα πρέπει να φορτίσετε τη συσκευή. Ανοίξτε το καπάκι καουτσούκ της υποδοχής micro USB ① και συνδέστε το παρεχόμενο καλώδιο micro USB ⑮ στην υποδοχή micro USB ⑭ και στη συνέχεια το USB ⑯ σε υπολογιστή ή επιτοίχια πρίζα με υποδοχή USB.

Μόλις ολοκληρωθεί η φόρτιση θα σβήσει η κόκκινη ένδειξη ⑫. Εάν θέλετε να αναπαράγετε μουσική κατά τη διάρκεια της φόρτισης, συνδέστε πρώτα τη συσκευή σας και μετά ξεκινήστε τη φόρτιση.

*ΠΡΟΣΟΧΗ: Μετά τη φόρτιση, βεβαιωθείτε ότι το καπάκι καουτσούκ έχει κλείσει καλά, ώστε να μην εισχωρήσει νερό ή βρομιά μέσα στην υποδοχή. Σε περίπτωση που το αμελήσετε, η εγγύηση θα ακυρωθεί.

Προσάρτηση βεντούζας:

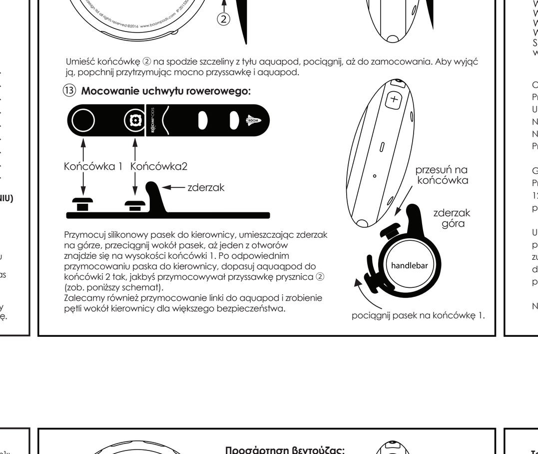

Τοποθετήστε το στήριγμα ② στη βάση της υποδοχής, στο πίσω μέρος του aquapod, τραβήξτε προς τα πάνω μέχρι να σταθεροποιηθεί. Για να το αφαιρέσετε, τραβήξτε προς τα κάτω, κρατώντας γερά και τη βεντούζα και το aquapod.

Προσαρτήστε τον ιμάντα σιλικόνης στο τιμόνι, τοποθετώντας το εξόγκωμα τιμονιού στην κορυφή και τυλίξτε τον ιμάντα μέχρι κάποια από τις οπές να φτάσει στο στήριγμα 1.

Μόλις προσαρτηθεί με ασφάλεια ο ιμάντας στο τιμόνι, τοποθετήστε το aquapod στο στήριγμα 2, όπως θα τοποθετούσατε το τηλέφωνο του ντους στη βεντούζα ②

(βλέπε παραπάνω διάγραμμα).
Συνιστούμε, επίσης, την προσάρτηση του σχοινιού στο aquapod και το τύλιγμά του γύρω από το τιμόνι, για επιπρόσθετη ασφάλεια.

Technical specifications:

Έκδοση Bluetooth	Bluetooth 4.1
Κατάσταση αναμονής	≤ 200μA
Τάση λειτουργίας	DC 2.7-4.2 V
Φορτίο φόρτισης	DC 5V 300mA (red LED lights)
Μονάδα ηχείων	IPX7 waterproof driver unit φ45 4Ω 3.5W (max) 100-18000Hz
Μικρόφωνο	sensitivity: -48±3dB;omni-directional; S.N.R≥60dB
Μπαταρία	550mAH 3.7V lithium polymer battery
Χρόνος φόρτισης	2H (fully charge)
Χρόνος αναμονής	≥ 2000H
Ώρα εργασίας	≥ 5 H (70% volume)
Απόσταση εργασίας	≥ 10M (open air)
Συχνότητα εργασίας	2.4-2.480 GHZ
Αδιάβροχη κατάταξη	IPX 7
S/N	≥70db
Βάρος	105g

Γενικές οδηγίες:
Κρατάτε το προϊόν μακριά από υψηλή θερμοκρασία ή για παρατεταμένο χρονικό διάστημα εκτεθειμένο στον ήλιο.
Αποφύγετε την επαφή με υγρά.
Μην το αποσυναρμολογήσετε.
Μην το αφήσετε να πέσει κάτω.
Φυλάσσετέ το μακριά από τα παιδιά.

Εγγύηση:
Το προϊόν σας BOOMPODS καλύπτεται από εγγύηση για τυχόν ελαττώματα στα υλικά ή την τεχνική αρτιότητα για ένα ολόκληρο έτος από την ημερομηνία της αρχικής αγοράς, με την προϋπόθεση ότι δεν έχει αποσυναρμολογηθεί και δεν έχει υποστεί ζημιά από ατύχημα, όπως κρούση, βύθιση στο νερό κλπ.

Η συσκευή πρέπει να χρησιμοποιείται σύμφωνα με το εγχειρίδιο χρήσης. Η εγγύηση ισχύει με την προϋπόθεση της προσκόμισης του αρχικού τιμολογίου ή απόδειξης από τον έμπορο λιανικής πώλησης και δεν ισχύει για φυσιολογική φθορά ή σε περίπτωση κακής χρήσης ή άλλης παρέμβασης. Θα πρέπει να επιστραφεί στο τοπικό κέντρο εξυπηρέτησης, το οποίο δεν θα καλύψει κανένα κόστος αποστολής του επιστραφέντος προϊόντος.

Παρακαλούμε ανατρέξτε στο www.boompods.com σχετικά με το τοπικό σας κέντρο εξυπηρέτησης.